女子団体

1位　魚津西部
2位　出町
3位　氷見北部
4位　舟橋

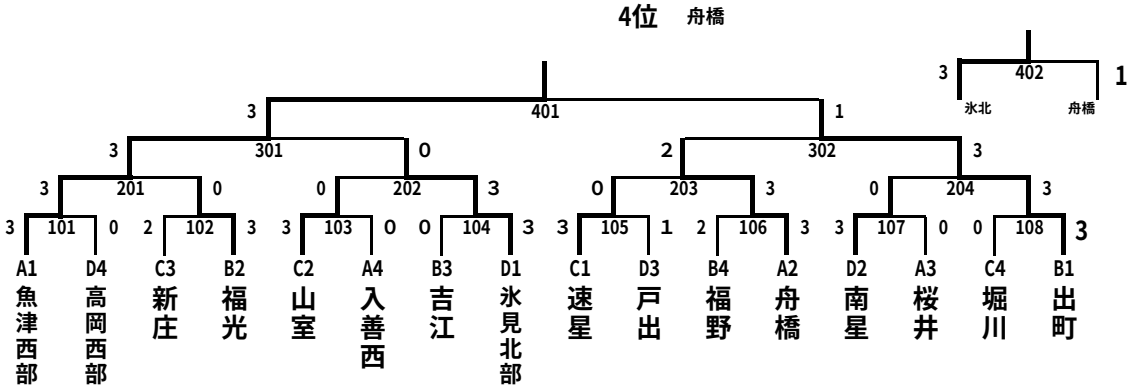

女子個人

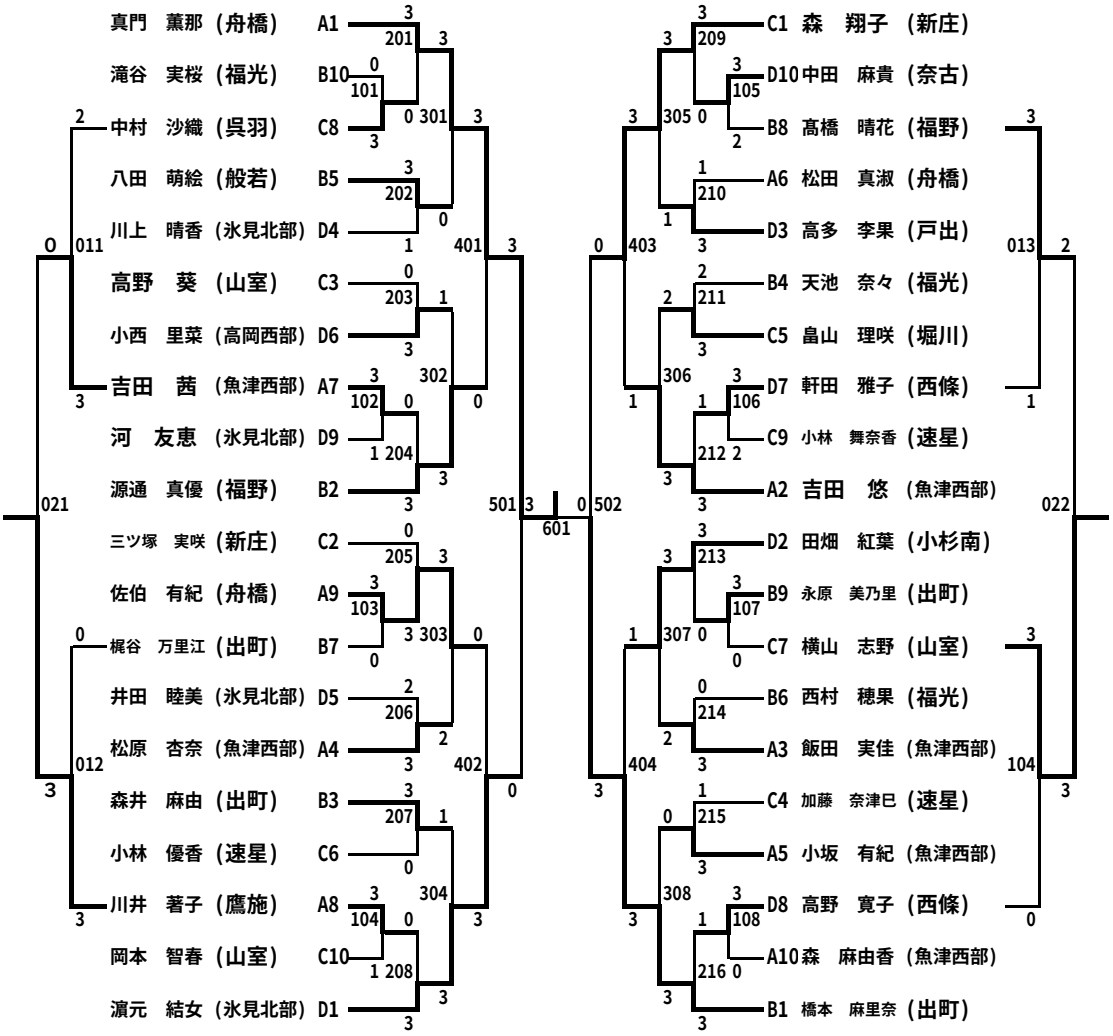

個人ランキング

1位　真門　薫那（舟橋）
2位　橋本　麻里奈（出町）
3位　濵元　結女（氷見北部）
4位　森　翔子　（新庄）
5位　源通　真優（福野）
６位　田畑　紅葉　（小杉南）
７位　佐伯　有紀　（舟橋）
８位　吉田　悠　（魚津西部）
９位　森井　麻由　（出町）
１０位　飯田　実佳　（魚津西部）